SOMMARMINGEL NMC VATTENANVÄNDNING

2022-06-15

Vasakronan

Nordens ledande fastighetsbolag

Fastighetsvärde

185 mdkr

Driftöverskott

5,5 mdkr

Kvadratmeter

2,3 miljoner

Uthyrningsgrad

92 %

Antal fastigheter

168

Miljöcertifiering

94 %

Hyresintäkter

7,4 mdkr

Energiprestanda

83 kWh/kvm

Långsiktiga mål – miljö

- Vi är klimatneutrala i hela värdekedjan 2030
- Våra fastigheter är självförsörjande och behöver ingen köpt energi
- Vår och kundernas verksamhet genererar inget avfall som inte går att återvinna eller återbruka
- Vi använder endast förnybart, återvunnet eller återbrukat material i våra byggprojekt

Målindikator miljö för 2021

- Minska mängden köpt energi med 5 %
- Minst 80 solcellsanläggningar i drift
- Minska fastigheternas vattenförbrukning med 2 %
- Utvärdera minst 150 leverantörer med avseende på om de följer våra miljökrav
- Öka andelen utsorterat matavfall, i förhållande till den totala mängden hyresgästavfall
- Minska mängden avfall vid projektgenomförande
- Öka andelen återbrukat, förnybart och återvunnet material i projekt

CELSIUS

Livsmedelsverket

Kontor – avancerade Lab

Ritningslös produktion

12 440 KVM BTA

Regnvattenåtervinning

Tekniska tak

BIM VM guld

LEED Platinum

420 miljoner

Klart november 2020

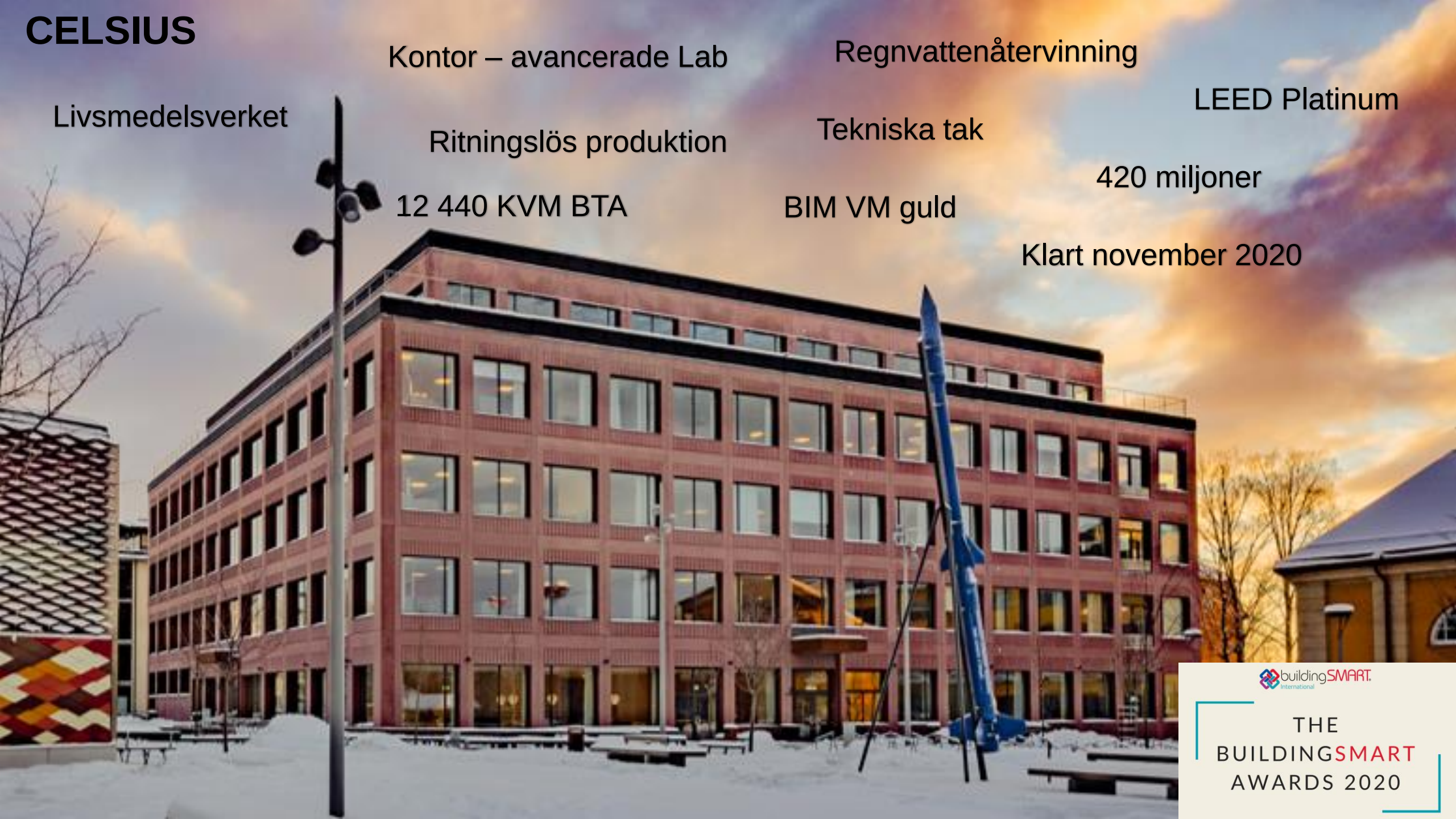

buildingSMART International

THE BUILDINGSMART AWARDS 2020

DAGVATTENHANTERING - CELSIUS

- Innovation
  - Livsmedelsverket – livsmedel till spolning
- Samlar upp dagvatten från taket
- Spolar alla WC (42 st)
- 60% av årsbehovet
- Dagvattenfördröjning (reducering)
- Dagvattentank på 60 m3
- Renvattentank på 12 m3
- Pumparna drar 70-100 KWh per år

DAGVATTENHANTERING - CELSIUS

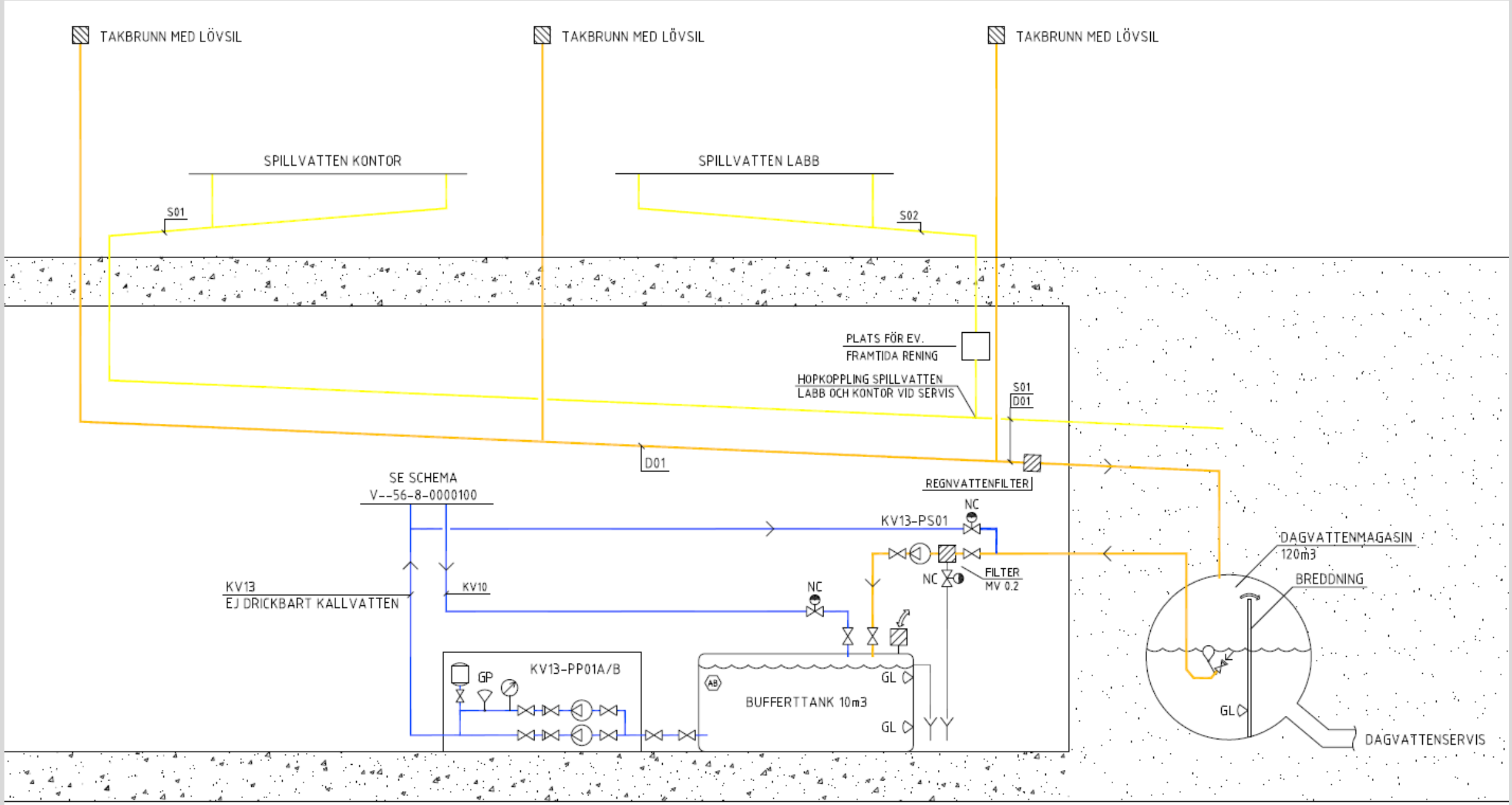

SERGEL

Vasakronan HK - ARENA

Kontor – Handel – Service – Restaurang - Bostäder

Regnvattenåtervinning

Gröna tak

LEED Platinum

82 000 KVM BTA

Logistikhub City

3 900 000 000 kr

7 olika fasad Mock-Up

Total 7117– Topp 797 (Q1 2020)

DAGVATTENHANTERING - SERGEL

- Bidrog med LEED-poäng
  - Water Efficiency - Hushålla med vatten och minska dricksvatten-användning
  - Indoor- & Outdoor water use reduction
- Samlar upp dagvatten från taket
- Spolar alla WC och bevattning tak
- Dagvattenfördröjning (reducering)
- 8 dagvattentankar
- Sandfilter, kolfilter och UV-filter
- Takplanteringar
- Missfärgning => kompletterande rening

DAGVATTENHANTERING - SERGEL

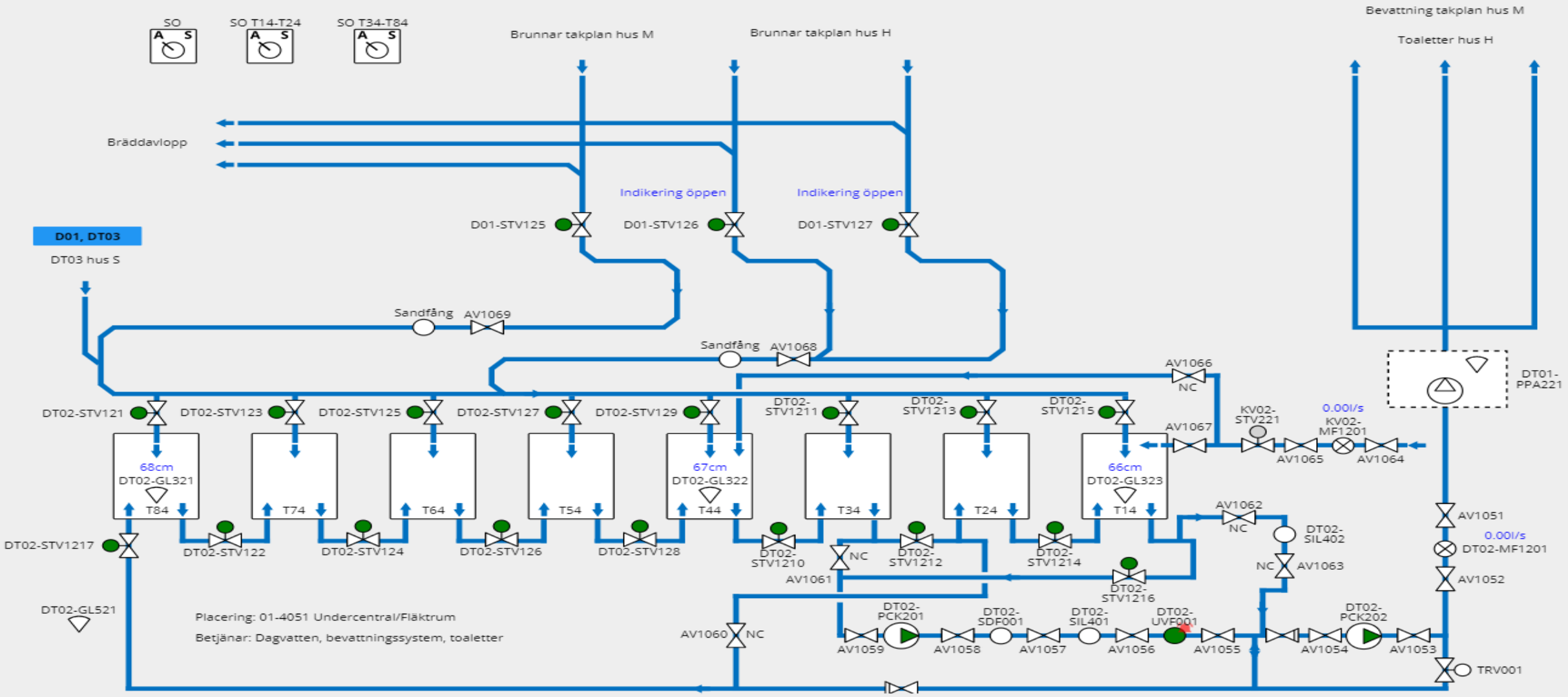

Vattenrening Sergel komplettering

Åtgärder, anläggningen kompletteras för att omhänderta den koncentration av föroreningar som lakas ut och kommer ner med vattnet.

- Uppdelning av de 8 tankarna i 6 lagertankar och 2 renvattentankar.
- Vattenbehandlingen förses med vatten via en pump som suger från lagertankarna för att renvattnet skall kunna lagras upp i renvattentankarna.

Renvattnet renas i steg enligt nedan:

- Komplettering: Tank och doseringspump för klorering och flockning av föroreningar i vattnet.
- Komplettering: Filter för att minska turbiditet och järn, renar med Turbidex, ner till 5 micron
- Komplettering: Filter för att minska turbiditet renar med AFM Glas, 1 micron
- Ursprunglig teknik: Filter för Humus och kol, renar med kol, 25-50 micron.
- Komplettering: Filter för den organiska färgen, renar med Anion.
- Komplettering: JMS Ultrafilter för att rena turbiditet, renar med Ultrafilter membran ner till 0,02 micron.

Sammanfattning

- Enkelt system med kända delar
- Bra kombination med tekniskt tak
- Missfärgning med fel jordmån och gröna tak
- Information vid WC
- Förvaltning och hyresgäst nöjd
- Kommer används i nästa projekt, större fokus på dagvattenfördröjning
- Tänk helheten och inte enskilda kostnader

TACK!

Anders Boström
Vasakronan
070-619 49 83
anders.bostrom@vasakronan.se

Vasakronan